336 GC

油圧ショベル

Next Generation

※写真は海外仕様機でオプション品を含みます

	336 GC
運 転 質 量	34,200kg
バケット容量	1.4㎥
エンジン出力	204kW

四国建販 CAT

新型油圧ショベル | **336 GC**

いま、あなたの手で現場に革命を。

～Next Generationの名の下に新型336 GCが登場～

Electro-Hydraulic システムを採用
新技術により省燃費と生産性を両立

新型キャブを採用
快適な作業空間でオペレータをサポート

新型セキュリティ
プッシュ式エンジンスタートを採用し、キーレス化によりセキュリティが向上

安全と効率を追求したメンテナンス
業界初、右側からの上面アクセスで日常点検がより容易・安全

省燃費・生産性両立 環境基準もクリア

省エネ性・生産性

- **336 GCは実績あるC7.1 ACERT™ エンジンを搭載**
  尿素SCRとDPF採用し、高い規制基準の特定特殊自動車排出ガス2014年基準をクリアしています
- 先進的な油圧システムはエンジンシステムと連動して**燃費低減に貢献**
  高い作業性能も維持しています

新油圧システムの採用

- **新しいEH**（electro-hydraulic）**システム採用**により燃料消費量低減に貢献しています
- 油圧パイロットシステムの廃止により**作動油総量が低減**
  作動油の交換油量も20%削減しました
- 電子制御油圧ポンプを搭載し無駄の無い油圧制御を行い、省エネに貢献します

スマートモードを採用

- 作業状況を自動で感知し、作業負荷が小さい場合には出力を低減して燃費向上に貢献します

エンジンルームとC7.1 ACERT™エンジン

EHコントロールバルブ

メイン油圧ポンプと尿素SCR&DPF

快適な操作空間と安全性を確保した新型キャブ

充実のキャブ装備

キャブグレード

- **コンフォートキャブを準備装備**
  シート幅・クッション厚拡大（336FL比較）・アームレスト標準装備
  快適なキャブ構造で疲労低減に貢献します
- **キャブ気密性を向上させ、粉塵や騒音低減を実現します**

キャブ内装備の充実

- **高解像度8インチタッチスクリーンモニタ**
  操作はすべてタッチパネルから行えます
- **ジョイスティック式操作レバー**
  アタッチメント操作・各種ボタン操作が指だけで簡単に行えます
  ボタン配置も搭乗するオペレータ毎に設定登録・変更が可能です
- **モニタ操作ジョグダイヤル**
  タッチ操作が出来ない場合、右手元にあるジョグダイヤルでモニタ操作が簡単に行えます

ジョイスティック式操作レバー

操作レバーボタン設定画面

ジョグダイヤルと各種スイッチ類

コンフォートキャブ

高いセキュリティー性能と簡単スタート

新型セキュリティ機能

- **【標準装備】**
  タッチパネルに任意4～7桁の数値を入力でエンジンが始動します
- **【部品オプション設定】**
  スマートフォンやCat®キーに内蔵されたBluetooth®通信機器を車両登録すると、パスワードを入力せずスキップスタートできます
- **【共通設定】**
  オペレータごとにパスワードやBluetooth®セキュリティの設定が可能です（最大50件）

プッシュ式
エンジンスタートボタン

【標準装備】
セキュリティ解除
パスワード入力画面

【部品オプション】
Bluetooth®
セキュリティ解除
アプリとFOBキー

安全性と快適性能の両立

リアビューカメラ&右側カメラ・モニタの充実

- **クリアに映し出す新型モニタとカメラを標準装備**
  死角のカウンタウエイト接近時にも大きく繊細に画像を映し出します

傾き（前後・左右）角度
進行方向確認表示
8インチタッチパネルモニタ

安全性・視界性向上

- 右側約10%・正面約6%視界性が向上しました（336FL比較）
- 後方窓は大きく緊急脱出窓機能も兼ねています
  （緊急脱出ガラスは部品オプション）
- ROPS構造標準装備です
- LEDライトを標準装備
  夜間作業など安全性を高めました

LEDライト点灯

安全と効率を追求したメンテナンス

メンテナンスが安全で非常にやり易い

機体上面へのアクセス万全な安全対策

- 右側燃料タンク部から昇降ステップまで大型ハンドレールを採用しました
- **アクセススペースにはアンチスキッドプレートを採用**しスリップ防止に最大限の対策を行っています
- **エンジンルームへのアクセスがより安全になり日常点検が容易に行えます**

新たなグランドレベルメンテナンス実現

- 日常メンテナンスは**地上から安全にアクセスすることに拘り設計**しました

交換・清掃・確認などが昇降なく地上から可能なもの

- 一体型プレクリーナ・エアクリーナ取外
- 燃料水抜きセパレータ
- 燃料タンク土砂抜き・水抜き作業
- 作動油レベルチェック
- エアコン外気フィルタ取外・清掃
- 24Vバッテリーのアクセス・チェック
- 尿素水パージランプチェック
- 冷却水クーラント・レベルチェック
- ラジエータ類　外側からのチェック・清掃

メンテナンス費用の削減

定期メンテナンス費用最大15%削減実現

（※前モデルシリーズとの数値調査比）

- エンジンオイルフィルタ交換時間延長
- 燃料フィルタ交換時間延長
- クリーニング能力向上させた新油圧フィルタ
- エアクリーナダスト保持能力倍増
- 各種交換時間の延長

定期メンテナンス・各種交換時間

点検項目	交換時間 336GC	交換時間 336F（L）
エンジンオイル	500	←
エンジンオイルフィルタ	500	←
燃料スクリーンフィルタ	3,000	←
第1燃料フィルタ	500	←
第2燃料フィルタ	500	←
ラジエータ冷却水	12,000	←
ハイドロリックオイル	6,000	←
リターンフィルタ	3,000	2,000（初回250）
パイロットフィルタ	—	1,000
ドレンフィルタ	6,000	1,000
走行ドライブオイル	2,000（初回500）	2,000（初回250）
旋回ドライブオイル	1,000（初回500）	1,000（初回250）
燃料タンクキャップフィルタ	2,000	1,000
尿素水フィルタ	1,500	—
ブローバイガスフィルタ	2,000	1,500
グリスアップ（バケット周辺）	100	←
グリスアップ（バケット以外）	500	←

車両管理をクラウドサービスでサポート

VisionLink® Unified Suite

車両管理の他にも生産・施工・安全に関わる現場業務はVisionLink®でタイムリーに総合業務管理が可能

- 機械の稼働状況や運転情報だけでなく、施工管理や生産性安全性の情報を確認・管理することができます
- 施工現場とお客様オフィスをリアルタイムに結び、行き届いたマネジメントをサポートします

ご利用にあたって

- VisionLink®のご利用、お申し込みは各販売店までお問い合わせください

生産管理
- 車両サイクルタイム確認
- 積み込みサイクル状況

生産管理画面

施工管理

ICT利用による
- 施工管理
- 施工履歴情報
- 出来形管理

施工管理画面

安全管理
- 車両運行・稼動情報
- 車両接近情報
- シートベルト着用情報

MEMO

装備品 ●は標準装備、○はオプション、×は選択不可もしくは設定なし

			標準仕様
エンジン		装着エンジン（排気量） ターボ 環境対応	C7.1 ACERT™ ツインターボ DPF+尿素SCR
		標準冷却ファン	●
		リバース機能付冷却ファン	×
		パワーモード	●
		エコモード	×
		スマートモード	●
		ラジエータスクリーン	●
下部走行体	クローラ	スタンダード	●
		ロングクローラ	×
	トラッククローラ	標準ローラ	●
	走行ドレンライン	標準ドレンライン	●
		クイックカプラ用ドレンライン	○
	シュー	700㎜トリプルグローサ	●
		800㎜トリプルグローサ	○
作業装置	ブーム・アーム	6.5m標準Rブーム	●
		3.2m標準アーム	●
		2.8mアーム	○
	バケットシリンダ&リンケージ	DBファミリー バケットリンケージ	●
	油圧装置	標準油圧システムパッケージ	●
		共用配管油圧システムパッケージ	○※1
		ブレーカリターンフィルタ	○※1
		油圧システムパッケージ（BCP付）	○
		共用配管（3.9mアームは設定不可）	○※1
		中圧配管（2.8m/3.2m 各アームのみ）	○※2
		LED左ブームライト・キャブライト	●
		LED右ブームライト	○
		EH電動メインコントロールバルブ	●
		4WAYパタンチェンジャ	●
フレーム・ガード	フレーム	ボトムガード	●
		モータガード	●
		スイングフレーム	●
		スイベルガード	○（部品対応）
		トラックガード セグメントタイプ（センタトラックガード）	●
		フルレングス トラックガード	○
	ガード	バケットシリンダーガード	○
		FOGSガード	○
カウンタウエイト		標準ウエイト（6.8t）	●
		増量ウエイト（7.56t）	×
キャブ	キャブパッケージ	コンフォート	●
	プロダクトリンク	プロダクトリンク PL641	●
	セキュリティ	ワンキーセキュリティシステム	●
		Bluetooth®通信受信ユニット	○（部品対応）
	カメラ&モニタ	8インチモニタ	●
		リアビューカメラ&右側カメラ	●
その他		ブロックヒータ	○
		リアサンスクリーン	○
		トラベルアラーム	○

※1＝共用配管選択時のセット選択品　※2＝※1を同時選択必須

キャブ装備品 ●は標準装備、○はオプション

	コンフォートキャブ
ROPS・低騒音型	●
高解像度8インチLCDタッチスクリーンモニタ	●
フルオートエアコン	●
モニタ操作用ジョグダイヤルおよびショートカットキー	●
プッシュボタンエンジンスタート	●
コンソール高さ調整（3段階・工具にて調整）	●
メカニカルサスペンションシート	●
シートベルト（51㎜幅）	●
開閉式ポリカーボネートスカイライトハッチ	○（部品対応）
開閉式メタルハッチ	●
固定式レバーコンソール	●

	コンフォートキャブ
フロントガラス　分割70:30	●
ラジアルワイパ（上部のみ・ウオッシャ付）	●
ラジアルワイパ・ロアワイパ	○（部品対応）
フロントウインド　サンスクリーン（ロールカーテン式）	●
リアウインド　サンスクリーン（ロールカーテン式）	○（部品対応）
Bluetooth®搭載ラジオ（USBポート付）	●
12V電源ソケット	●
書類収納スペース	●
ドリンクホルダ	●
LED式室内灯	●
フロアマット（水洗い可）	●

ディーラ装着部品・アタッチメント （詳細は各担当営業所・セールスへお問い合わせください）

キャブ	ガード
ラジアル下方ワイパ	ラバーバンパー
水平スライダー式ジョイスティック	TOPガード
共用配管左右ペダル	フルフロントメッシュガード
レインプロテクタ&キャブライトカバー	下部メッシュガード

セキュリティ
Bluetooth®キーFOB
Bluetooth®セキュリティレシーバ

バケット選択 ●は標準装備、○は選択可

		リンケージ	ピンオンバケット	CAT®ピングラバカプラ装着時
標準型	1.4㎥（1,440㎜/サイドカッタ/A100*5）	DB	●	●
	1.5㎥（1,520㎜/サイドカッタ/A100*5）		○	○
	1.6㎥（1,590㎜/サイドカッタ/A100*5）		○	○
強化型	1.4㎥（1,470㎜/サイドプロテクタ/A110*5）		○	○
	1.5㎥（1,550㎜/サイドカッタ/A110*5）		○	○
	1.4㎥（1,470㎜/サイドカッタ/A110*5）		○	○

新型アダプタツース Cat® Advansys™

より早く、より簡単に、より安全に作業できます

- 形状を改善した新しいチップとアダプタで、生産性の向上が見込まれます
- 摩耗寿命の延長により、オペレーティングコストを低減します
- 脱着は専用工具不要となり、時間の短縮に繋がるほか、安全に作業することができます

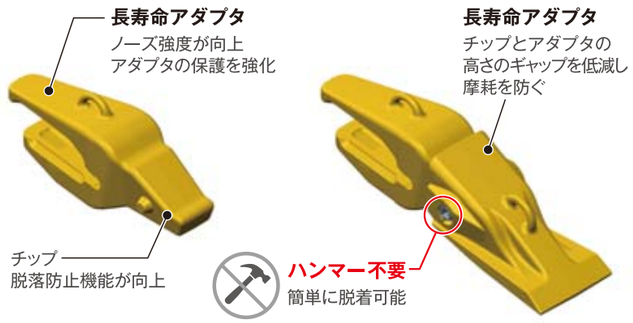

作業範囲

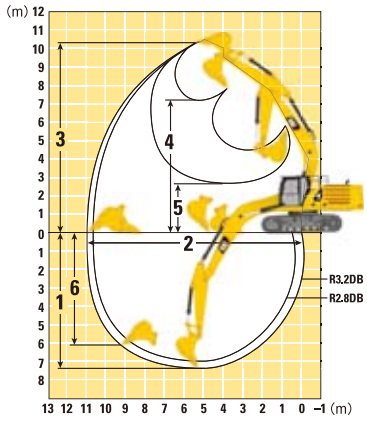

		ブーム 6.5m	
		アーム 3.2m（標準）	アーム 2.8m
1	最大掘削深さ (mm)	7,410	7,010
2	最大床面掘削半径 (mm)	10,940	10,630
3	最大掘削高さ (mm)	10,290	10,340
4	最大ダンプ高さ (mm)	7,190	7,190
5	最小ダンプ高さ (mm)	2,690	3,090
6	最大垂直掘削深さ (mm)	6,130	6,060

※すべての寸法・作業範囲は概算であり、バケット・仕様等の選択により変わります

寸法

		ブーム 6.5m	
		アーム 3.2m（標準）	アーム 2.8m
1	車両高さ（バケット装着時） (mm)	3,360	3,580
2	車両長さ（バケット装着時） (mm)	11,150	11,210
3	上部旋回体全幅（ミラー含まず） (mm)	3,030	←
4	後端旋回半径 (mm)	3,530	←
5	カウンタウエイト下端高さ (mm)	1,250	←

			ブーム 6.5m	
			アーム 3.2m（標準）	アーム 2.8m
6	最低地上高 (mm)		510	←
7	タンブラ中心距離 (mm)		3,610	←
8	履帯中心距離 (mm)		2,590	←
9	全幅（トラック全幅）	700mmシュー（標準） (mm)	3,290	←
		800mmシュー（オプション） (mm)	3,390	←

※すべての寸法・作業範囲は概算であり、バケット・仕様等の選択により変わります

仕様値

	標準仕様
運転質量 (kg)	34,200
バケット（標準設定・幅） (m³)	標準型1.4（1,400mm）
メインシステム最大流量 (ℓ/min)	560
最大圧力《装置》 (kPa)	35,000
最大圧力《走行時》 (kPa)	35,000
最大圧力《旋回時》 (kPa)	28,000
エンジン	C7.1 ディーゼルエンジン 4サイクル水冷直列

	標準仕様
内径 (mm)	105
行程 (mm)	135
定格出力 (kW)	204
定格回転数 (rpm)	1,750
排ガス規制適合技術	尿素SCR+DPF
燃料タンク容量 (ℓ)	600
冷却水 (ℓ)	39
エンジンオイル交換容量 (ℓ)	25
作動油（全容量） (ℓ)	373
作動油タンク容量 (ℓ)	153
尿素水タンク容量 (ℓ)	50

本機をご使用の際は、必ず取扱説明書をよく読み、正しくお使いください
故障や事故などを防止する為、定期点検を必ず行ってください

四国建販株式会社

(カタログお問合せ先)
〒791-0054
愛媛県松山市空港通6-10-1
TEL.089-972-1481
FAX.089-973-1760
(HPアドレス) https://shikoku-kenpan.co.jp/

お問い合わせ先

CAT®, CATERPILLAR 及びそれらのロゴ, "Caterpillar Yellow", "Power Edge" trade dress は Caterpillar Inc.の登録商標です

※本カタログ内に使用されている写真は特別装備品を含みます

M-E336GC-N01-02-SP (2020-09)